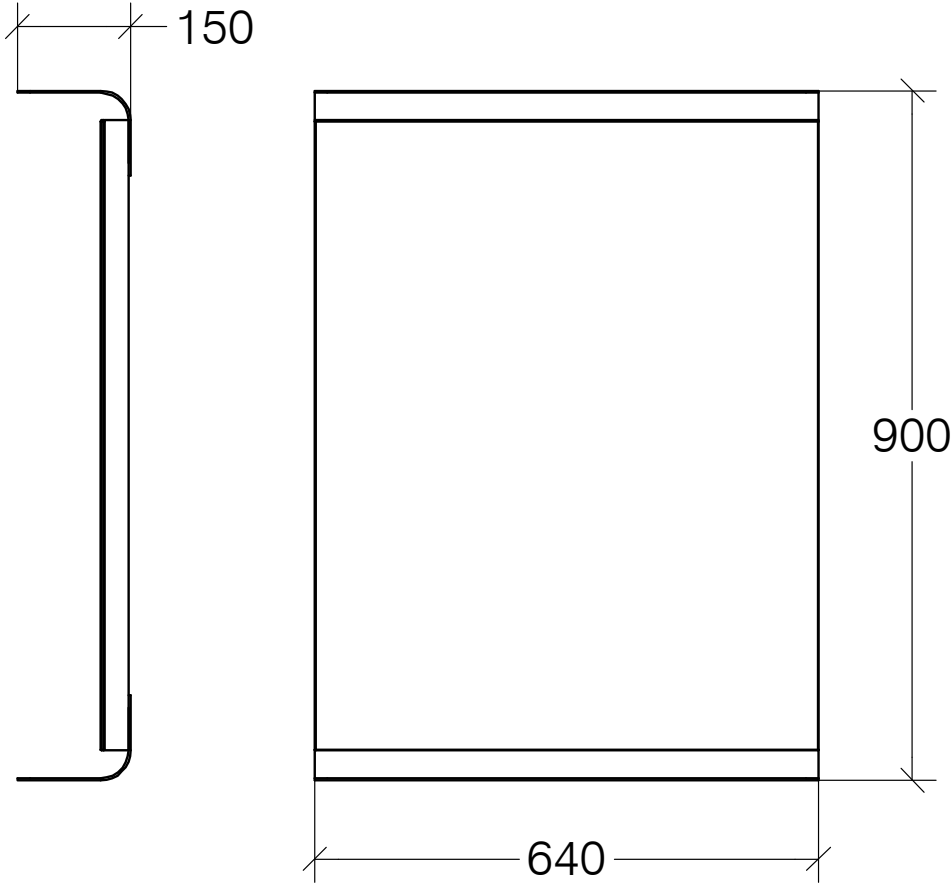
150
900
640