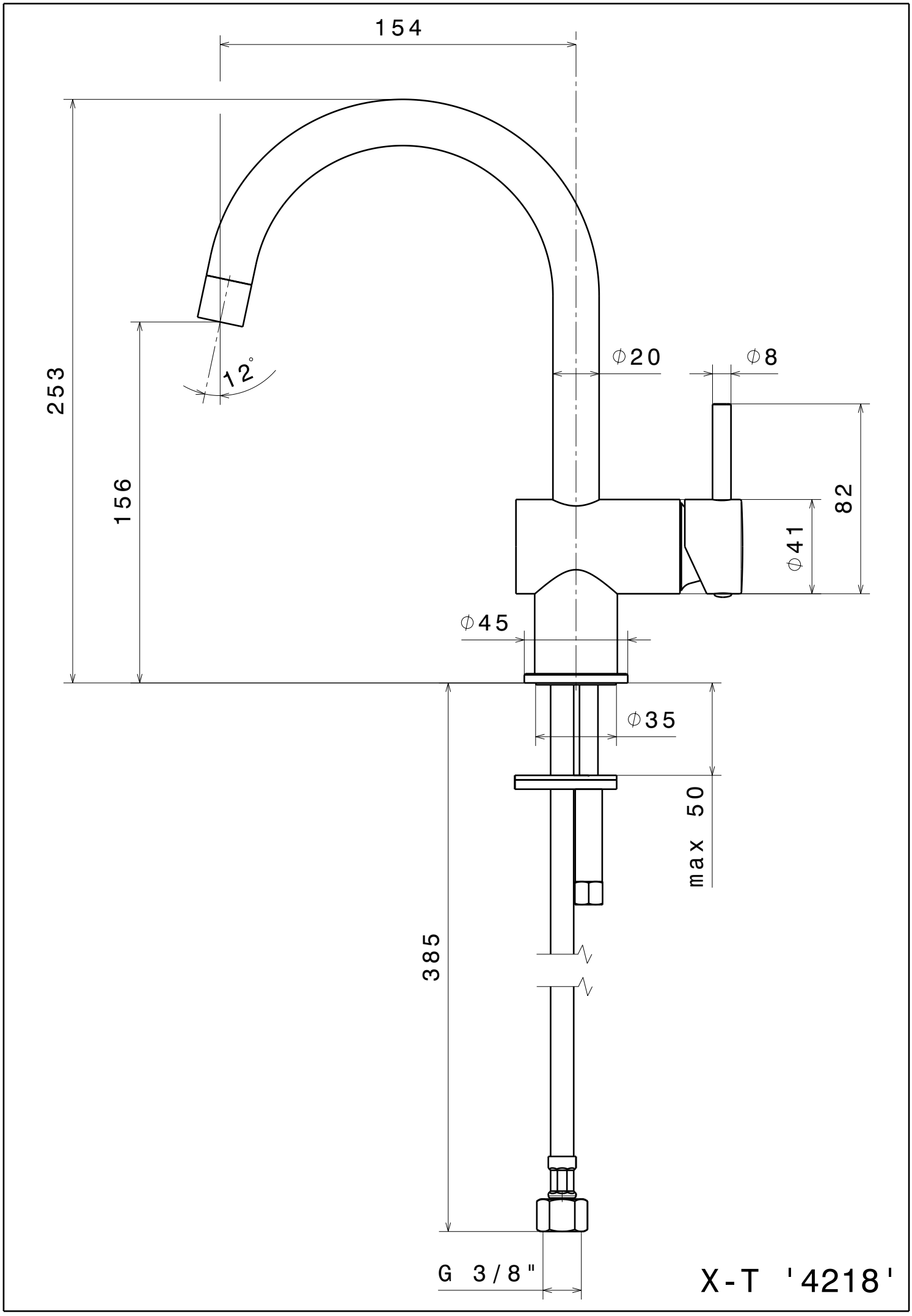
154
253
156
12°
⌀20
⌀8
82
⌀41
⌀45
⌀35
max 50
385
G 3/8"
X-T '4218'